BMS LiFePO 4S 150A (12V)		
Artikel-Nr.: 5001086		
Spannung	Ladespannung	14,4V (3,6V pro Zelle)
	Balancer-Spannung pro Einzelzelle	3,60V ±0,05V
Leistung	Balancer-Ausgleichsstrom pro Zelle	110mA ±10mA
	Eigenverbrauch	≤20µA
	max. Ladestrom	150A
	max. Entladestrom	150A
Ladebegrezung	Aktivierung	3,9V ±0,025V
	Verzögerung	0,5s bis 1,4s
	Freigabespannung	3,8V ±0,05V
Tiefentladeschutz	Aktivierung	2,1V ±0,1V
	Verzögerung	115ms bis 173ms
	Freigabespannung	2,3V ±0,1V
Überlastschutz	Aktivierungsspannung	0,62V
	Aktivierungsstrom	500A ±50A
	Verzögerung	5ms bis 20ms
	Freigabebedingung	Last trennen
Kurzschluss-Schutz	Erkennung	externer Kurzschluss
	Verzögerung	200µs bis 500µs
Widerstand	Innenwiderstand	<5mΩ
Temperatur	Betriebstemperatur	-40°C bis +85°C
	Lagertemperatur	-40°C bis +125°C
Maße	Abmessungen	220x105x35mm
	Gewicht	ca. 650g±50

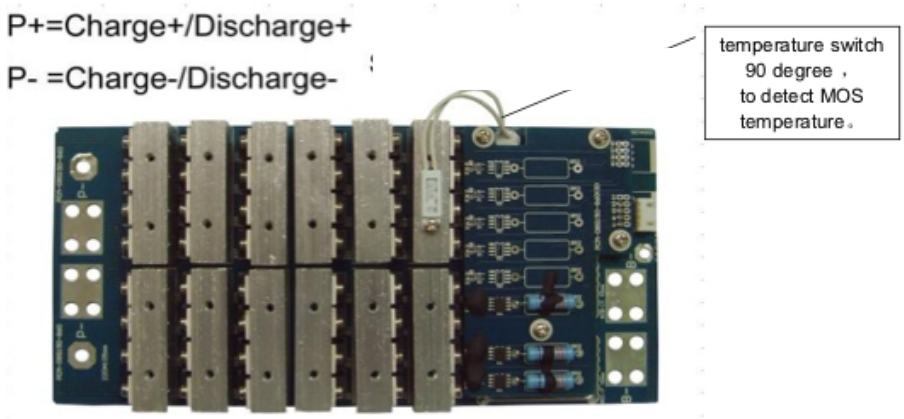

Bei Inbetriebnahme muss die Schaltung möglicherweise freigegeben werden, indem die Nennspannung am Ausgang (P-) angelegt wird. Dazu kann entweder das Ladegerät angeschlossen oder Kontakt B- auf P- gebrückt werden.

i-tecc GmbH
innovative technologies & consulting
Siemensstr.1
D-31061 Alfeld

Tel.: 05181 8518290
Fax: 05181 9174930
web: www.i-tecc.de
e-Mail: info@i-tecc.de